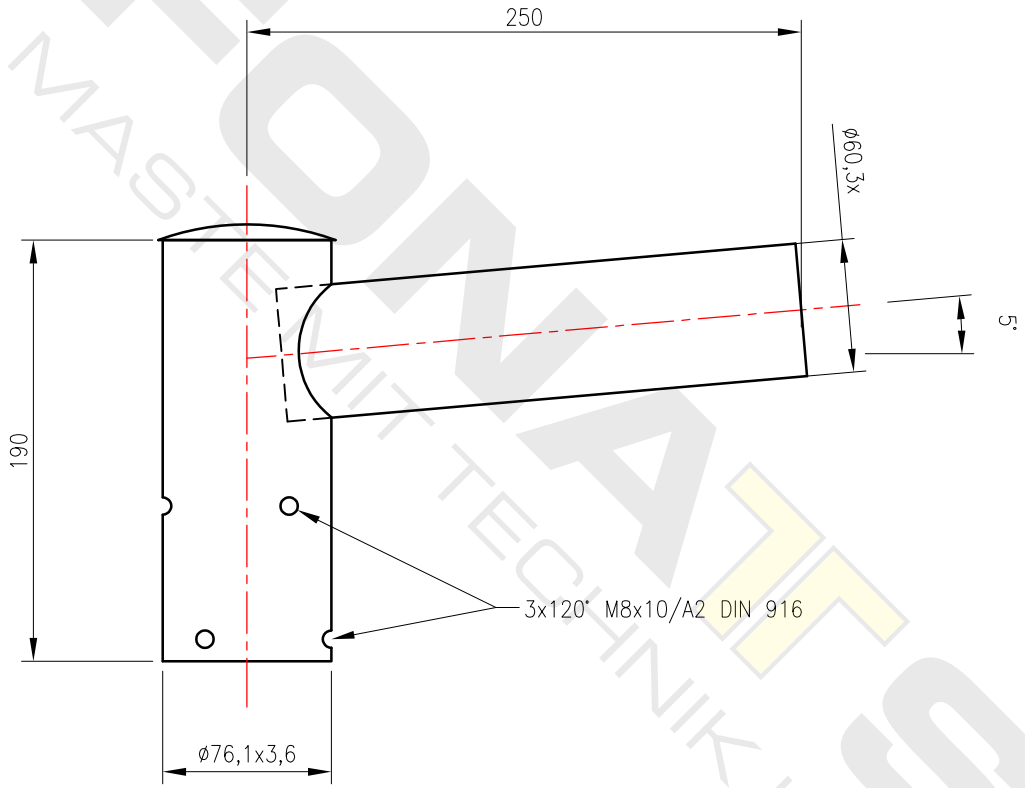

WENN NICHT ANDERS DEFINIERT: BEMASSUNGEN SIND IN MILLIMETER TOLERANZEN: Allg. toleranzen DIN ISO 2768-C EN ISO 13920-BG EN 40	OBERFLÄCHENGÜTE: Feuerverzinkung lt. ÖNORM EN ISO 1461				ENTGRATEN UND SCHARFE KANTEN BRECHEN	Nicht gekennzeichnete Schweißnähte a= 3mm FONATSCH
	NAME	SIGNATUR	DATUM			BENENNUNG: Mastaufsatz Type AS1-60-60
GEZEICHNET	Frühauf		01.01.2022			
GEPRÜFT						
GENEHMIGT	Meissner		01.01.2022			
ÄNDERUNGEN	Neuanlage	Version 1	01.01.2022			
				WERKSTOFF: S235 JRH		ZEICHNUNGSNR. WALE-060-060-0001K A4
				GEWICHT: 2,8 kg		MASSSTAB: 1:25 BLATT 1 VON 1

Dieses Dokument ist gültig mit maschineller oder handschriftlicher Unterschrift, Techn. Änderungen bei der Ausführung ausschließlich FONATSCH vorbehalten.

FONATSCH MASTEN MIT TECHNIK UND DESIGN